SQ7

Tarif au 07.12.2017
Mise à jour du 31.01.2018

myAudi

» Profitez d'une plateforme riche en fonctionnalités.

En tant que futur client,

grâce à myAudi vous serez informé des dernières actualités de la marque et retrouverez toutes les informations utiles pour préparer l'achat de votre Audi : catalogues, tarifs, configurations sauvegardées, demande d'essai...

Lorsque vous serez client,

grâce à myAudi vous profiterez de conseils vidéo pour maîtriser votre Audi, vous pourrez gérer l'entretien de votre Audi en ligne (historique, prises de rendez-vous), paramétrer vos services Audi connect et bénéficier de nombreuses attentions...

Maîtriser

- Carnets de bord
- Plan d'entretien numérique
- Conseils

Créer

- Configuration
- Sauvegarde d'un projet d'achat

Contacter

- Prises de rendez-vous
- Demandes d'essai

Partager

- Privilèges
- Avant-premières
- Rencontres

Connecter

- Paramétrages du système Audi connect :
  - Cartographie
  - Hotspot WiFi
  - Consommation...

Explorer

- Univers Audi
- Newsletter

Découvrez en vidéo la richesse des fonctionnalités de votre espace myAudi **depuis votre smartphone**

ou sur my.audi.com

>> Je m'inscris

Audi SQ7

		Puissance	Transmission	Émissions CO_2 (g/km)	Puissance fiscale (CV)	Prix client TTC	Code Modèle
Version diesel avec filtre à particules et catalyseur d'oxydation avec réservoir AdBlue(1)							
V8 4.0 TDI EU6	5 places	435 ch	quatro tiptronic 8	189 / 198(1)	32	109 960 €	4MBSU10000
	7 places			190 / 199(1)	32	111 175 €	4MBSU10000(3)

La version 7 places inclut une 3ème rangée de 2 sièges amovibles électriquement, et la 2ème rangée coulissante et rabattable 35/30/35.

(1) L'AdBlue est une solution aqueuse d'urée biodégradable. Elle est injectée à doses minimales en amont du catalyseur d'oxydation et permet de transformer les NOx en ammoniaque et en eau à 90%.
(2) Valeurs CO_2 respectives pour les jantes 20" et 21"/22".
(3) Finition Q7 : saisir le code modèle + [PE1] version 7 places + [1G8] kit de réparation de pneus.

Offres de financement SQ7(1)
Garantie et entretien inclus(2)

		Puissance	Transmission	36 loyers TTC	Option d'achat finale TTC	Coût total TTC
V8 4.0 TDI EU6	5 places	435 ch	quattro tiptronic 8	1 969 €	54 980 €	125 854 €
	7 places			1 990 €	55 588 €	127 230 €

(1) Offres en Location avec Option d'Achat pendant 36 mois et 45 000 km avec garantie et entretien plus inclus, réservées aux particuliers du 07/12/2017 au 25/05/2018 chez tous les Distributeurs Audi présentant ces financements, sous réserve d'acceptation du dossier par Volkswagen Bank GmbH – SARL de droit allemand – Capital social : 318 279 200 € - Succursale France : Bâtiment Ellipse, 15 avenue de la Demi-Lune 95700 Roissy en France - RCS Pontoise 451 618 904 - ORIAS : 08 040 267 (www.orias.fr) et après expiration du délai légal de rétractation.
(2) Entretien plus pour les particuliers souscrit auprès de Volkswagen Bank GmbH, détail et limites prévues dans les conditions générales, disponibles sur demande auprès de votre Distributeur.

Un crédit vous engage et doit être remboursé. Vérifiez vos capacités de remboursement avant de vous engager.

Extension de garantie SQ7

	1 an supplémentaire (2 + 1)				2 ans supplémentaires (2 + 2)		3 ans supplémentaires (2 + 3)	
km	60 000	90 000	120 000	150 000	80 000	120 000	100 000	150 000
Option	EA2	EA3	EB4	EB3	EA5	EA6	EA8	EA9
SQ7	655 €	830 €	1 180 €	1 695 €	950 €	1 335 €	1 790 €	2 690 €

Plus serein, plus longtemps

Audi garantit ses voitures 2 ans sans limitation kilométrique. Pour plus de sérénité, il est possible de souscrire un contrat de garantie complémentaire portant la durée de la garantie à 3, 4 ou 5 ans. Cette extension de garantie est strictement le prolongement de la garantie constructeur.

La peinture et l'anticorrosion sont respectivement garanties 3 ans et 12 ans.

La périodicité des vidanges est variable. Une alerte sera affichée par l'indicateur de maintenance. L'intervalle entre chaque vidange ne doit pas être supérieur à 30 000 km.

Les révisions doivent être effectuées au maximum tous les 2 ans, selon le style de conduite et les conditions d'entretien.

Offres disponibles :

- Extension de garantie **1 an** / 60 000 km, 90 000 km, 120 000 km ou 150 000 km
- Extension de garantie **2 ans** / 80 000 km ou 120 000 km
- Extension de garantie **3 ans** / 100 000 km ou 150 000 km

Le contrat prend fin lorsque la première des 2 échéances (durée ou kilométrage) est atteinte.

En cas de défaillance mécanique, électrique, le contrat de garantie permet de bénéficier notamment des réparations et/ou remplacement des pièces suivantes :

- Moteur
- Boîte de transfert
- Transmission
- Direction, circuit électrique
- Carters
- Boîte de vitesses
- Embrayage (hors disque)
- Système de refroidissement
- Suspensions (hors amortisseurs)

Ces interventions doivent être effectuées chez un Partenaire Audi Service. **Le bénéfice de cette extension de garantie n'est pas subordonné à la réalisation des prestations de réparation et d'entretien non couvertes par cette extension de garantie, par un réparateur du réseau agréé AUDI.**

Lors de la revente, le contrat est cessible avec le véhicule, ce qui en augmente la valeur. En cas de revente du véhicule avant le terme du contrat, le nouveau propriétaire bénéficiera des prestations souscrites.

Conditions Générales de Vente disponibles dans le réseau Audi Service ou sur www.audi.fr

Teintes de carrosserie

Teintes vernies	Code	Prix
Blanc Carrare	0Q0Q	Gratuit
Noir Profond	A1A1	
Rouge Tempérament	0L0L	
Teintes métallisées		
Argent Fleuret	L5L5	1 200 €
Beige Cobra	4T4T	
Blanc Glacier	2Y2Y	
Gris Samuraï	3M3M	
Noir Orca	2T2T	
Brun Argus	W3W3	
Bleu Galaxie	S1S1	
Bleu Navarre	2D2D	
Teinte nacrée		
Gris Daytona	6Y6Y	1 200 €
Teinte Audi exclusive(1)		
Couleur sur demande	Q0Q0	4 250 €

(1) Uniquement commandable pour peinture métallisée.

Types de sellerie et coloris

SQ7

Intérieurs de série

Matériau	Nom	Sièges de série		Teintes disponibles			
Mixte	Cuir / Alcantara embossé S **[N7K]**	Sièges Sport **[Q1D]**	Série	Noir / Surpiqûres argent foncé **XG**			

Intérieurs en option Audi

Matériau	Cricket	En combinaison avec		Teintes disponibles			
Cuir	Valcona **[N5D]**	Sièges contour individuels **[PS8]**	O	Noir **FZ**	Gris roche **UW**	Brun cèdre **UU**	
	Valcona embossé S **[N1V]**	Sièges Sport **[Q1D]** (de série)	O	Noir / Surpiqûres argent foncé **XG**	Gris rotor / Surpiqûres argent foncé **SL**		
	Valcona avec surpiqûres diamant et embossé "S" **[N0Q]**	Sièges Sport plus **[PS2]**	O	Noir / Surpiqûres argent foncé **XG**	Gris rotor / Surpiqûres argent foncé **SL**		
	Valcona avec surpiqûres diamant **[N5H]**	Sièges Sport plus **[PS2]**	O		Gris rotor / Surpiqûres argent foncé **SL**	Gris roche **UW**	Brun cèdre **UU**
	Valcona **[N5D]** (Audi Design Selection **[PEX]**)	Sièges contour individuels **[PS8]**	O				Brun murillo / Surpiqûres gris granit **UY**
	Valcona avec surpiqûres diamant **[N5H]** (Audi Design Selection **[PET]**)	Sièges Sport plus **[PS2]**	O				Brun kodiak / Surpiqûres anthracite **UZ**

Intérieurs en option Audi exclusive

Matériau	Nom	Sièges		Teintes disponibles
Cuir	Valcona (contenu 1) avec surpiqûres **[YZ1/S3G]**	Sièges à contours individuels **[PS8]** ou Sièges sport **[Q1D]** ou Sièges sport plus **[PS2]**	O	La couleur du cuir et des surpiqûres est personnalisable selon un catalogue de 15 coloris Audi exclusive
	Sellerie cuir étendu Audi exclusive sur partie supérieure (Pack 2) **[YSJ / S3G]**	Sièges à contours individuels **[PS8]** ou Sièges sport **[Q1D]** ou Sièges sport plus **[PS2]**	O	
	Sellerie cuir étendu Audi exclusive partie inférieure (Pack 3) **[YS1/S3G]**	Sièges à contours individuels **[PS8]** ou Sièges sport **[Q1D]** ou Sièges sport plus **[PS2]**	O	
	Sellerie cuir étendu partie supérieure et inférieure (Pack 4) **[YVK/S3G]**	Sièges à contours individuels **[PS8]** ou Sièges sport **[Q1D]** ou Sièges sport plus **[PS2]**	O	
	Valcona (contenu 4) avec surpiqûres **[YZ4/S3G]**	Sièges à contours individuels **[PS8]** ou Sièges sport **[Q1D]** ou Sièges sport plus **[PS2]**	O	
Cuir	Valcona avec surpiqûres en losange **[N0Q]** - Pack design Noir/Rouge Carmin **[YVJ/S3G]**	Sièges Sport S **[PS2]**	O	Noir / Surpiqûres Rouge Carmin **XG**
	Valcona **[N5D]** - Pack design Cognac/Noir **[YVI/S3G]**	Sièges contour individuels **[PS8]**	O	brun Cognac / Surpiqûres Noir **FZ**

O : En option. S : proposé en série.
NB : A noter que les sièges à contours individuels ne sont pas embossé S dans la partie centrale intérieure du dossier du siège

Répartition des couleurs intérieures en fonction de la sellerie

Code sellerie	Tableau de bord		Moquettes	Ciel de pavillon
	Partie haute	Partie basse		
XG	Noir	Noir	Noir	Noir
FZ	Noir	Noir	Noir	Argent lunaire
UW	Gris granit	Gris roche	Gris roche	Argent lunaire
UU	Noir	Noir	Noir	Argent lunaire
SL	Noir	Noir	Noir	Noir
UY (Audi Design Selection)	Gris granit	Brun murillo	Gris granit	Argent lunaire
UZ (Audi Design Selection)	Noir	Noir	Noir	Noir

Applications décoratives

Type	Applications décoratives		Code	Prix TTC
	Supérieures	Inférieures		
Aluminium	Aluminium brossé sono	Laque chromée gris ardoise	**[5TG]**	**Série**
	Aluminium brossé sono	Carbone Atlas	**[5MK]**	950 €
	Aluminium brossé sono	Laque anodissée anthracite	**[5TE]**	Gratuit
Bois / Aluminium	Aluminium brossé sono	Bois de noyer brun terre	**[5TB]**	1 090 €
	Aluminium brossé sono	Chêne gris	**[5TT]**	1 090 €
	Aluminium brossé sono	Noyer Beaufort	**[5TV]**	1 450 €
	Aluminium brossé sono	Aluminium / Beaufort noir	**[5MN]**	2 390 €
	Noir brillant	Aluminium / Beaufort noir	**[7TC]**	2 390 €
Design selection	Aluminium brossé sono	Platane brun foncé naturel	**[PEX]**	Inclus Pack Design Selection
	Aluminium brossé sono	Carbone reflets cuivré	**[PET]**	Inclus Pack Design Selection
Audi exclusive	Aluminium brossé sono **[YTB]** ou Noir laqué brillant **[YTC]**	Myrte veinée brun muscade	**[YTH] / [S3G]**	1 400 €
		Frêne veiné nougat	**[YTI] / [S3G]**	
		Bois de Vavona bronze	**[YTJ] / [S3G]**	
		Tamo brun foncé naturel	**[YTK] / [S3G]**	
		Chêne sépia	**[YTL] / [S3G]**	
		Bois de modrone doré	**[YTM] / [S3G]**	
		Piano noir laqué	**[YTN] / [S3G]**	

DE SÉRIE

De série
Jantes en aluminium coulé style
5 branches parallèles (style S), 9 J x 20"
Pneus : 285/45 R 20 112 Y xl
Code : [F08]

OPTION AUDI SPORT

En option
Jantes en aluminium coulé style
10 branches en Y, 9 J x 20"
Pneus : 285/45 R 20 112 Y xl
Code : [CS5]

En option
Jantes en aluminium coulé style
5 branches offroad, finition titane mat,
polies, 9 J x 20"
Pneus : 285/45 R 20
Code : [CS6]

En option
Jantes Audi Sport en magnésium style
turbine 5 branches, 9 J x 20
Pneus : 285/45 R 20
Code : [CY1]

En option : Sur toutes les finitions
Jantes en aluminium coulé style 10 branches
en Y, finition noir brillant, polies, 9 J x 20"
Pneus : 285/45 R 20
Code : [CJ4]

OPTION AUDI SPORT (SUITE)

En option : Sur toutes les finitions
Jantes en aluminium coulé style
5 branches doubles avec inscription RS,
9,5 J x 21"
Pneus : 285/40 R 21
Code : [41K]

En option
Jantes en aluminium coulé style 5 branches
doubles, finition titane mat, polies brillant
avec inscription RS, 9,5 J x 21"
Pneus : 285/40 R 21
Code : [F62]

En option
Jantes en aluminium coulé 5 branches
style lame, 9,5 J x 21"
Pneus : 285/40 R 21
Code : [F61]

En option
Jantes en aluminium coulé 5 branches
style lame noires, 9,5 J x 21"
Pneus : 285/40 R 21
Code : [F60]

En option
Jantes en aluminium coulé 5 branches
éclair, 9,5 J x 21"
Pneus : 285/40 R21
Code : [F49]

OPTION AUDI SPORT (SUITE)

En option
Jantes en aluminium forgé style turbine 5 bras, contrasté gris poli, 9,5 J x 21"
Pneus : 285/40 R 21 109 Y xl
Code : [F48]

En option
Jantes en aluminium coulé style étoile 5 branches en V en titane mate, 10 J x 22"
Pneus : 285/35 R 22
Code : [C7P]

ACCESSOIRE D'ORIGINE AUDI®

En option : Sur toutes les finitions
Pneus : 285/45 R20 112V XL
Code : HRC

Confort et design intérieur
Accoudoir central avant confort
Appuie-tête intégraux à l'avant et à l'arrière
Appuie-tête pour les sièges avant réglables en profondeur
Banquette arrière "plus" : les sièges de la 2ème rangée se règlent séparément et manuellement en longueur et en inclinaison de dossier selon un rapport 35 / 30 / 35
Ciel de pavillon en tissu noir
Clé confort avec Keyless Go & Entry avec alarme antivol avec dispositif de sécurité safe et déverrouillage du coffre commandé par capteur
Coffre avec plancher de chargement réversible et couvre-bagages
Colonne de direction à réglage électrique
Couvre-bagages électrique avec seuil de chargement de coffre en acier inoxydable
Dossier de banquette arrière rabattable asymétriquement selon un rapport 35 / 30 / 35
Éclairage d'ambiance LED : - 5 zones (Contour de la console centrale / du tableau de bord / des portes, aux pieds, contours de portes, plafonnier et seuils de portières éclairés à l'avant et à l'arrière) - 3 profils de couleur prédéfinis : blanc, bleu marin ou rouge - personnalisation des zones possibles grâce à une palette de 30 couleurs disponibles - profils de couleur interactifs et autogérés par les modes choisis dans Audi drive select
Éclairage de seuil de porte avec projection du logo anneaux Audi à l'ouverture des portes avant - Accessoires d'Origine Audi®
Filet de séparation à l'arrière
Hayon de coffre à ouverture/fermeture électrique
Inscription "quattro" sur le tableau de bord côté passager
Inserts de seuils de portes en aluminium et logo "SQ7"
Pack fumeur
Pare-brise, vitres latérales et lunette arrière en verre athermique
Pare-soleils conducteur et passager avant rabattables et orientables avec miroir de courtoisie éclairé et occultable
Sellerie en Alcantara perforé et cuir avec estampage S sur les dossiers de sièges avant
Sièges avant chauffants réglables électriquement avec fonction mémoire pour les sièges conducteur et passager. Comprend support lombaire à réglage électrique 4 voies
Sièges avant Sport
Tapis de sol à l'avant et à l'arrière
Volant réglable électriquement en hauteur et en profondeur
Design extérieur
Rampes de pavillon chromées
Projecteurs avant full LED avec lave-phares haute pression, assistant feux de route et clignotants arrière dynamiques
Peinture intégrale unie
Pare-chocs dans la couleur de carrosserie, style S à l'avant et à l'arrière. Inserts en aluminium intégrés au spoiler avant et au diffuseur
Jantes en aluminium coulé style 5 branches parallèles (style S), 9 J x 20", pneus 285/45 R 20 112 Y xl

Design extérieur (suite)

Inscription "V8 T" sur les ailes avant
Inscription "SQ7" sur la calandre, le capot de coffre, les étriers de frein avant, le volant Sport en cuir et le tachymètre
Feux arrière à technologie LED, sauf feux de recul, avec clignotants dynamiques
Echappement Sport
Calandre Audi singleframe chromée style S
Boîtiers de rétroviseurs extérieurs en aluminium
Becquet de toit incluant 3ème feu stop
Navigation / Infotainment
Audi Connect "Sécurité et Service" (détails page Audi connect)
Audi connect (détails page Audi connect)
Audi music interface avec 2 ports USB, un lecteur de carte SDXC et un port AUX-IN
Audi phone box avec charge du téléphone par induction (Qi) : Compartiment spécifique avec induction situé dans la console centrale avant permettant d'y ranger le téléphone portable. Avantage : - amélioration de la qualité de réception - recharge de la batterie du téléphone via câble USB ou induction (standard Qi) - dispositif mains libres et commande vocale du téléphone - diminution du rayonnement SAR dans l'habitacle grâce au raccordement à l'antenne du véhicule - commande via le système MMI ou le volant multifonction
Audi Smartphone Interface : Apple CarPlay ou Google AndroidAuto Audi smartphone interface relie votre smartphone à votre Audi. Ce dispositif transfère instantanément les contenus de votre smartphone directement sur l'écran MMI via USB. La navigation, la téléphonie, la musique et d'autres applications tierces sélectionnées peuvent ainsi être aisément contrôlées à l'aide du MMI ou par commande vocale. Une fois le smartphone connecté par USB, l'Audi smartphone interface reconnait le système d'exploitation du smartphone (Android ou iOS) et bascule ainsi automatiquement vers Apple CarPlay ou Google Android Auto"
Audi virtual cockpit : combiné d'instruments entièrement numérique de 12,3 pouces avec affichage haute résolution
Bose sound system avec son 3D : - 19 haut-parleurs incluant des haut-parleurs au son 3D, un haut-parleur central et un subwoofer - amplificateur à 15 canaux - puissance totale de 558 watts - acoustique enveloppante grâce au nouveau son tridimensionnel - Bose® Advanced Staging Technology - Éclairage des panneaux de haut-parleurs
Instrumentation de bord spécifique "S"
Interface Bluetooth®

Navigation / Infotainment (suite)

MMI Navigation plus avec MMI touch : - Système de navigation avec écran couleur haute résolution de 8,3 pouces - Mise à jour des cartes : téléchargement des données de navigation actuelles (5 mises à jour comprises) - Affichage de cartes 3D - Recherche MMI : recherche de texte libre avec suggestions intelligentes de destination dès le début de la saisie dans l'ensemble de l'interface - Informations routières : aperçu de cartes, choix d'itinéraires alternatifs, POI, indication des voies, sorties d'autoroute, zoom sur intersection, etc. - MMI touch : champ de saisie tactile pour une utilisation rapide et intuitive (reconnaissance d'écriture manuscrite ou déplacement et zoom sur la carte) - Utilisation aisée de l'infotainment grâce à la reconnaissance vocale naturelle en une seule phrase - Affichage supplémentaire de la carte de navigation dans le système d'information du conducteur de 7"" ou l'Audi virtual cockpit numérique de 12,3"" en option - Connexion confortable de votre véhicule à Internet pour l'utilisation d'Audi connect via un module de données LTE/UMTS intégré. - Lecteur de carte SIM intégré - Hotspot WiFi pour connecter des appareils mobiles à Internet et employer l'application MMI connect - Utilisation Gratuite des services Audi connect pendant 3 mois - Guidage dynamique avec TMCpro (en combinaison avec Audi connect : informations routières en ligne) - Assistance au véhicule et indicateur de limitation de vitesse basés sur les données de navigation - Informations locales : informations sur les limitations de vitesse en vigueur, vignette obligatoire etc. - Destinations spéciales myAudi : importation dans le véhicule de listes individuelles de points d'intérêt (POI) via le portail myAudi - MMI Radio plus - Système audiophonique Audi - Mémoire Flash pour musique (10 Go) - Lecteur DVD (compatible avec les formats MP3, WMA, AAC et MPEG-4) pour CD musique et DVD vidéo - 2 lecteurs de carte SDXC, prise d'entrée AUX - Audi music interface pour connecter des lecteurs multimédia portables via interface USB (2 interfaces USB, l'une avec fonction de recharge et échange de données, l'autre avec fonction de recharge) ou WiFi - Interface Bluetooth® pour système mains libres et streaming audio - Affichage des e-mails et messages à partir du téléphone portable dans les langues sélectionnées incluant fonction de lecture (sous réserve que votre téléphone portable dispose du profil Bluetooth® MAP (Message Access Profile)
Préparation pour écrans arrières Accessoires d'Origine Audi® : comprend un pré-câblage dans le dossier des sièges conducteur et passager avant pour l'Audi Entertainment mobile (génération solution de divertissement Plug and Play en Accessoires d'origine Audi®)
Système d'assistance à la conduite
Assistant de feux de route
Audi pre sense arrière incluant Audi pre sense basic
Pack Audi side assist avec : - Changement de voie de circulation via affichage par LED dans le rétroviseur extérieur. - Avertisseur de sortie du véhicule qui détecte les objets métalliques (voitures, cyclistes, motos...) en approche à l'arrière et prévient les passagers avant l'ouverture de la portière - Audi pre sense basic et Audi pre sense arrière : système détectant les collisions"
Park assist : assistant au stationnement
Parking system plus avant et arrière
Sécurité
Airbags grand volume pour conducteur et passager avant, désactivable côté passager
Airbags latéraux (airbag thorax et bassin à l'avant) et système d'airbag de tête
Alarme antivol avec dispositif de sécurité safe

Sécurité (suite)

ASR (antipatinage) pour une motricité et une rigidité transversale optimales. Réduit le patinage des roues motrices
Audi drive select : réglage des caractéristiques individuelles du véhicule selon les modes disponibles : auto, comfort, dynamic, efficiency, offroad et individual
Audi hold assist : assistant de démarrage en côte
Audi pre sense city : détecte les véhicules et les piétons à une vitesse entre 10 et 85 km/h. Prévient le conducteur et peut, si nécessaire, entamer une décélération afin de réduire la vitesse
Contrôle de la pression des pneus avec signaux acoustique et visuel de perte de pression
Contrôle électronique de stabilisation (ESC): comprend les fonctions ABS, EBV, ESC, ASR et EDS
Détecteur de pluie et de luminosité
Direction électromécanique à assistance variable
Fixations ISOFIX pour sièges enfant aux places arrière et pour le siège du passager avant avec système d'ancrage "Top Tether" pour les sièges arrière
Frein de stationnement électromécanique avec fonction hold assist, désactivation automatique au démarrage et fonction frein de secours
quattro® : transmission intégrale permanente avec répartition asymétrique et dynamique du couple
Récupération d'énergie, générée lors des phases de freinage ou de décélération et système Start/Stop, permettant une économie de carburant
Rétroviseur intérieur jour/nuit automatique
Rétroviseurs extérieurs automatiques jour/nuit
Rétroviseurs extérieurs avec clignotants à LED intégrés, avec fonction jour/nuit automatique des deux côtés et mémoire
Roue de secours temporaire gonflable (en version 7 places roue de secours temporaire indisponible. Le kit de réparation de pneus est obligatoire)
Roues avec écrous antivol
Système ABS avec répartiteur électronique de freinage EBV, programme électronique de stabilisation ESC avec détection de barres de toit et assistance au freinage d'urgence

Pack Audi design selection brun Murillo(*)

	Code
Sièges contour individuels en cuir Valcona brun Murillo	[PEX]
Housse du dossier des sièges avant, gainée de cuir brun Murillo	
Ciel de pavillon, partie supérieure de l'habillage des montants de pavillon et doubles pare-soleil en Alcantara argent lunaire	
Partie intérieure des contre-portes en Alcantara brun Murillo	
Partie supérieure du tableau de bord et rebord des portières en cuir gris granit avec coutures brun Murillo	
Partie inférieure du tableau de bord en cuir brun Murillo	
Applications décoratives supérieures en aluminium brossé sono et inférieures en platane brun foncé naturel	
Console centrale en platane brun foncé naturel et aluminium brossé sono	
Rideaux pare-soleil manuels pour la lunette arrière et les vitres de portières arrière	
Personnalisation en cuir gris granit avec surpiqûres contrastées brun du volant sport en cuir style 3 branches avec multifonction plus et palettes de changement de vitesses et chauffant	
Tapis complémentaires en velours de luxe gris granit	
Console centrale, accoudoirs de portières et accoudoir central confort réglable en longueur à l'avant en cuir brun Murillo avec coutures gris granit	
Plaque en aluminium "design selection" dans les portières	
Pack cuir intégral doté des équipements suivants en cuir : accoudoirs de portières, partie inférieure des contre-portes et rebord des portières, console centrale, partie inférieure du tableau de bord y compris la boîte à gants, partie supérieure du tableau de bord et garnitures des sièges avant	

Oblige intérieur UY
(*) Oblige les options suivantes avec supplément de prix :
- Sièges avant ventilés [4D3]
- Volant Sport en cuir style 3 branches chauffant avec multifonction plus et palettes de changement de vitesses [1XP]

SQ7	Code option	SQ7
Pack Audi design selection brun Murillo	[PEX]	11 600 €

Pack Audi design selection Sport SQ7 (brun Kodiak)

	Code
Sièges Avant Sport Plus	[PET]
Housse du dossier des sièges avant, gainée de cuir brun Kodiak	
Ciel de pavillon, partie supérieure de l'habillage des montants de pavillon et doubles pare-soleil en Alcantara noir	
Partie intérieure des contre-portes en Alcantara brun Murillo	
Partie supérieure du tableau de bord et rebord des portières en cuir anthracite avec coutures brun Kodiak	
Partie inférieure du tableau de bord en cuir brun Kodiak	
Applications décoratives supérieures en aluminium brossé sono et inférieures en carbone reflets cuivrés	
Console centrale en aluminium brossé sono et en carbone reflets cuivrés	
Rideaux pare-soleil manuels pour la lunette arrière et les vitres de portières arrière	
Personnalisation en cuir anthracite avec surpiqûres contrastées brun Kodiak du volant sport en cuir style 3 branches avec multifonction plus et palettes de changement de vitesses et chauffant	
Tapis complémentaires en velours de luxe gris granit anthracite	
Console centrale, accoudoirs de portières et accoudoir central confort réglable en longueur à l'avant en cuir brun Murillo avec coutures gris granit en cuir brun Kodiak et avec coutûre anthracite	
Plaque en aluminium "design selection" dans les portières	
Pack cuir intégral doté des équipements suivants en cuir : accoudoirs de portières, partie inférieure des contre-portes et rebord des portières, console centrale, partie inférieure du tableau de bord y compris la boîte à gants, partie supérieure du tableau de bord et garnitures des sièges avant	

Oblige intérieur UZ.
(*) Oblige les options suivantes avec supplément de prix :
- Sièges avant ventilés [4D3]
- Volant Sport en cuir style 3 branches chauffant avec multifonction plus et palettes de changement de vitesses [1XP]

SQ7	Code option	SQ7
Pack Audi design selection brun Kodiak	[PET]	11 600 €

Pack design Audi exclusive Noir/Rouge Carmin

	Code
Sellerie en cuir Valcona noir avec surpiqûres rouge Carmin en losange	[YVJ]
Accoudoir central en cuir noir avec surpiqûres rouge Carmin	
Contreporte en Alcantara noir avec badge Audi exclusive	
Levier de boîte de vitesse en cuir noir perforé avec soufflet en cuir noir surpiqué rouge Carmin	
Volant sport en cuir noir surpiqué rouge Carmin avec zone de préhension en cuir perforé	
Tapis de sol noir avec surpiqûres et liserés rouge Carmin	

Oblige intérieur XG
(*) Oblige les options suivantes avec supplément de prix :
- [PS2] Sièges sport plus
- [N0Q] Sellerie cuir Valcona avec surpiqûre en losange et enbossage "S" sur le dossier

Q7	Code option	SQ7 (5 places)	SQ7 (7 places)
Pack design Audi exclusive Noir/Rouge Carmin	[YVJ]	5 400 €	6 250 €

Pack design Audi exclusive Cognac/Noir

	Code
Sellerie en cuir Valcona brun Cognac/noir avec surpiqûres noir Parties latérales du dossier de l'assise ainsi que faces latérales extérieures en cuir noir	[YVI]
Appuis-tête en cuir brun Cognac avec partie latérale en cuir noir	
Accoudoir central en cuir brun Cognac avec surpiqûres noir	
Contreporte en Alcantara brun Cognac avec badge Audi exclusive	
Levier de boîte de vitesse en cuir noir perforé avec soufflet en cuir noir surpiqué brun Cognac	
Volant sport en cuir noir surpiqué brun Cognac avec zone de préhension en cuir perforé	
Tapis de sol noir avec surpiqûres et liserés brun Cognac	

Oblige intérieur FZ
(*) Oblige les options suivantes avec supplément de prix :
- [PS8] Sièges à contours individuels
- [N5D] Sellerie cuir Valcona

SQ7	Code option	SQ7 (5 places)	SQ7 (7 places)
Pack design Audi exclusive Cognac/Noir	[YVI]	5 400 €	6 250 €

Audi connect(1)

Applications et services

Equipement de série [IT3]

maMusique	monTéléphone	monRéseau				mesInfos			
Musique en streaming avec AUPEO!, Napster et Audi music stream	Accès à la commande vocale du smartphone	Internet embarqué (hotspot WiFi)(4)	Réception et lecture d'e-mail (3)	Messages(3)	Twitter	Localisation de station-service et tarif à la pompe	Prévisions météorologiques	Informations locales spécifiques à un pays (sécurité)	Actualités personnalisées (flux RSS)

monVoyage									
Navigation avec images Google Earth™ et Google Street View™		Localisation de points d'intérêt (POI)	Informations voyage	myAudi - Destinations spécifiques	Navigation avec informations trafic en temps réel	Informations sur les parkings et stationnements	Entrée la destination via myAudi ou Google Maps	Mise à jour des cartes en ligne	Informations voyage

Audi Connect "Sécurité et Service"

Applications et services

Equipement de série [IW3]

monVéhicule(1) (directement sur le smartphone grâce à l'application MMI Connect)				mesServices(2) (appel émis directement depuis le véhicule)		
Rapport concernant le véhicule	Verrouillage / déverrouillage à distance	Emplacement de stationnement	Commande à distance du chauffage stationnaire	Appel de l'assistance	Planification d'entretien Audi en ligne	Appel d'urgence

L'option Audi Connect incluant une carte SIM avec émission et réception de données uniquement valable en Europe.
En combinaison avec l'équipement en option Audi phone box, il est nécessaire d'avoir en sa possession une carte SIM avec option téléphone et données ou un smartphone compatible avec Bluetooth® et rSAP (remote SIM Access Profile) pour pouvoir utiliser la fonction téléphone de voiture intégrée. Une base de données répertoriant les téléphones portables testés et compatibles Audi connect est disponible sur www.audi.fr/telephone.

La réception de données issues d'Internet hors de la zone de couverture du réseau défini peut entraîner un surcoût. Renseignez-vous auprès de votre opérateur. Les services Audi connect peuvent ne pas être disponibles dans tous les pays. Votre distributeur Audi se tient à votre disposition pour plus d'informations.

(1) Le droit d'utilisation de ces services est limité à 36 mois à partir de la première activation dans le véhicule (si celle-ci n'intervient pas dans les six premiers mois après l'achat, la durée du droit se trouve réduite d'autant).

(2) Le droit d'utilisation de ces services est limité à 10 ans à partir de la première activation dans le véhicule (si celle-ci n'intervient pas dans les six premiers mois après l'achat, la durée du droit se trouve réduite d'autant).

(3) Vérifier la compatiblité des téléphones en mode SAP.

(4) Le service "Hotsport WiFi" n'est pas inclus dans la carte SIM intégrée.

Ce service n'est disponible qu'avec un contrat de téléphonie mobile existant ou conclu séparément et uniquement au sein du réseau mobile respectif. Lors de la réception de données à partir de l'Internet, et selon les tarifs de votre contrat de téléphonie mobile, en particulier à l'étranger, l'utilisation de ce service peut entraîner des frais supplémentaires. En raison de la taille du volume des données, il est vivement recommandé de conclure un contrat de téléphonie mobile avec forfait de données !

Détails sur quelques nouveautés SQ7 : Infotainment :

Audi smartphone interface : Equipement de série [7A7]

Audi smartphone interface relie votre smartphone à votre Audi. Ce dispositif transfère instantanément les contenus de votre smartphone directement sur l'écran MMI via USB. La navigation, la téléphonie, la musique et d'autres applications tierces sélectionnées peuvent ainsi être aisément contrôlées à l'aide du MMI ou par commande vocale. une fois le smartphone connecté par USB, l'Audi smartphone interface reconnait le système d'exploitation du smartphone (Android ou iOS) et bascule ainsi automatiquement vers Apple CarPlay ou Google Android Auto.

Google Android Auto

Apple CarPlay

▶ **Applications dans le véhicule :**

Médias et streaming radio : pour plus de facilité, la diffusion via l'Audi tablet peut également être contrôlée depuis l'avant ; le réglage sur la station de radio souhaitée s'effectue sur l'Audi tablet et détecte la meilleure réception FM ou radio numérique en option grâce à l'antenne sur le toit du véhicule ; les médias MMI sont diffusés depuis une carte SD, le jukebox ou le changeur de DVD en option ; en combinaison avec un tuner TV, il est possible d'accéder aux programmes télévisés via l'Audi tablet depuis l'arrière du véhicule.
Affichage de données concernant le véhicule.

Fonction navigation : représentation de l'itinéraire de navigation avec des informations complémentaires ; saisie de destination sur l'Audi tablet et transfert à la navigation MMI plus avec MMI touch ; données GPS d'une grande précision grâce à l'antenne sur le toit du véhicule.
Accès à la totalité des applications disponibles dans le Google Play Store[6].

Détails sur quelques nouveautés SQ7 : Assistances à la conduite

3 packs d'assistances à la conduite

Equipements en série

- Limitateur de vitesse
- Audi Pre sense City

Pack Assistance Stationnement [PCF] (de série)

Parken

- Vision panoramique avec caméras 360° incluant caméra de recul
- Park Assist
- Assistant de manœuvre remorque (pour bénéficier de cette fonctionnalité le crochet d'attelage est nécessaire)

Pack Assistance City [PCM] (de série)

Stadt

- Parking system plus (AV & AR)
- Caméra de recul
- Audi side assist
- Audi Pre sense rear incluant Audi Pre sense Basic
- Avertisseur de sortie du véhicule
- Assistant de sortie de stationnement perpendiculaire

Pack Assistance Route [PCN]

Tour

- Audi active lane assist
- Adaptive cruise control Stop & Go avec assistant embouteillage
- Lecture des panneaux de signalisation
- Assistant de conduite efficiente
- Audi Pre sense front avec Assistant d'évitement de collision et Assistant de changement direction

Les 3 packs peuvent être commandés seuls ou en combinaison.
Les équipements surlignés en rouge sont détaillés dans les pages suivantes.

Assistant de conduite efficiente - dans le pack Assistance Route [PCN]

L'assistant à la conduite efficiente utilise les données GPS et propose 4 mesures pour améliorer la consommation :

1. Le mode efficiency de l'Audi drive select : un avertisseur "lever le pied de l'accélérateur" s'affiche sur l'Audi virtual cockpit
2. Il active automatiquement le mode roue libre
3. Avec l'adaptive cruise control : adaptation automatique de la vitesse selon la lecture des limitations de vitesse.
4. Avec l'adaptive cruise control : l'assistant de virage adapte automatiquement la vitesse en virage, aux intersections et ronds-point.

- **Réduction de la consommation et des émissions de CO_2 jusqu'à 10 %.**
- **Meilleur confort grâce à l'adaptation de la vitesse sur l'ensemble du parcours routier.**
- **Permet de respecter les limitations de vitesse.**

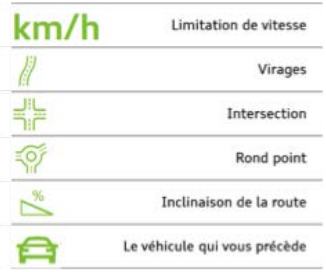

Détails sur quelques nouveautés SQ7 : Assistances à la conduite (suite)

Assistant d'évitement collision - dans le pack Assistance Route [PCN]

Intervient sur la direction pour aider le conducteur lors d'une manœuvre d'évitement.

1. Une secousse d'avertissement par l'Audi Pre sense front : l'assistant d'évitement d'urgence est disponible.
2. Le conducteur initie un évitement : l'assistant d'évitement d'urgence est activé (fonctionne entre 30 et 150 km/h).

- **Le système calcule une trajectoire d'évitement en fonction de la distance, de la largeur et du décalage transversal par rapport au véhicule précédent et assistera le conducteur dans le changement de direction (C'est le conducteur qui détermine la direction de l'évitement).**

Assistant embouteillage - dans le pack Assistance Route [PCN]

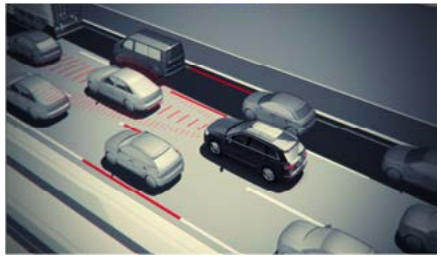

Détecte les marquages au sol, les aménagements latéraux, les véhicules circulant dans les voies parallèles ainsi que plusieurs véhicules qui précèdent et établit une trajectoire virtuelle pour y entraîner le véhicule.

- **Disponible entre 0 et 60 km/h.**
- **1er système Audi qui permet une conduite partiellement autonome dans les embouteillages.**
- **Soulage le conducteur des situations de conduite stressantes et améliore le confort.**
- **Si le conducteur ne reprend pas le contrôle, le véhicule s'arrête au bout de 9 secondes.**

Assistant de changement de direction - dans le pack Assistance Route [PCN]

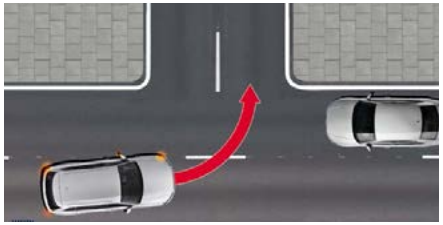

- **Le système est actif dès que le conducteur enclenche le clignotant et à une vitesse entre 2 et 10 km/h.**
- **Les freins sont relâchés dès qu'aucun véhicule n'est détecté en sens inverse.**
- **Détecte les risques de collision avec le trafic en sens inverse.**
- **Intervient activement si nécessaire.**
- **Aide à éviter une collision ou à en réduire la gravité.**

Détails sur quelques nouveautés SQ7 : Assistances à la conduite (suite)

Alerte de sortie de stationnement perpendiculaire - dans le pack Assistance City [PCM] (de série)

Assistant de sortie de stationnement perpendiculaire.

1. Une flèche rouge s'affiche sur l'écran MMI.
2. Une alerte sonore prévient le conducteur.
3. Le système intervient activement par un bref coup de frein.

- **Utilise les 2 capteurs radar de l'Audi side assist à l'arrière.**
- **Lorsqu'un véhicule en approche est détecté.**

Avertisseur de sortie du véhicule - dans le pack Assistance City [PCM] (de série)

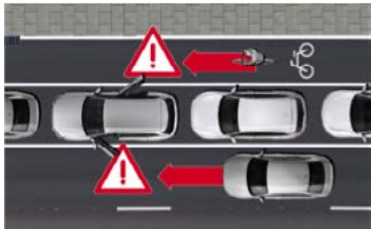

Détecte les voitures, cyclistes, motos... en approche à l'arrière et prévient les passagers avant l'ouverture de la portière et avertit par :

1. Une bande rouge LED au dessus de la poignée de porte s'illumine.
2. Des LED situées dans le rétroviseur et un signal acoustique dans un second temps.

- **Les 2 capteurs radar de l'Audi side assist couvrent les voies adjacentes au véhicule**
- **Évite les collisions avec les véhicules approchant par l'arrière lorsque le conducteur ou les passagers ouvrent la portière.**

Remarque : ne détecte pas les piétons.

Assistant de manœuvre avec remorque - fourni avec le crochet d'attelage [1D9]

- **Dirige la remorque à l'arrière dans la direction précise indiquée par le conducteur grâce au bouton poussoir rotatif du MMI.**
- **Tourne le volant dans la direction opposée, stabilise la remorque lorsque le véhicule recule en ligne droite.**
- **Prévient en cas de risque de collision entre la remorque et l'arrière du véhicule.**

Pack sécurité

Introduction	Premium tracking system pour Audi *En cas de vol, Premium tracking system pour Audi permet de géolocaliser votre véhicule 24h/24, 7j/7 et empêche son redémarrage. La télésurveillance de votre véhicule en cas d'effraction est également assurée grâce au couplage à l'alarme d'origine Audi.*
Quand technologie rime avec sécurité	
Système de tracking par satellite (technologie GPS/GPRS)	•
Comprend 2 ans d'abonnement	•
Réseau de 40 plateformes d'assistance et de télésurveillance dans le monde 24h/24 7j/7	•
▸ Réceptionne automatiquement les alertes émises par le système en cas de :	
- déplacement anormal du véhicule (contact éteint),	•
- débranchement de la batterie,	•
▸ Prend immédiatement contact avec le propriétaire pour déterminer l'origine de l'alerte	•
▸ En cas de vol avéré, possibilité d'empêcher le redémarrage du véhicule (commande d'immobilisation à distance)	
▸ Fonctionnalités supplémentaires avec le Premium tracking system pour Audi :	
- alerte automatique en cas de déclenchement de l'alarme volumétrique et périmétrique d'origine Audi	•
- commande de dissuasion (déclenchement des clignotants et du klaxon)(1)	•
Quand technologie rime avec interactivité	
Accès confidentiel à votre Espace Web Personnel www.audi.fr/trackingsystem(2)	•
▸ Géolocalisation du véhicule	•
▸ Définition de zone (réception d'un SMS lorsque le véhicule entre / sort de la zone définie sur la cartographie)	•
▸ Gestion des modes garage / transport (paramétrage du système pour éviter l'envoi de fausses alertes, lors d'évènements du type intervention sur le véhicule en atelier, transport sur dépanneuse, ferry...)	•

(1) Le Premium Tracking system pour Audi est couplé à l'alarme d'origine Audi. (2) L'accès à l'Espace Web Personnel et l'utilisation des services en ligne (Premium) tracking system pour Audi sont uniquement possibles via un smartphone ou un ordinateur connecté à Internet. Activation sur demande auprès de notre prestataire de services, Cobra France, au 01 44 90 23 33.

SQ7	Code option	Prix
Tracking system pour Audi	—	De série

	Code	SQ7	Prix TTC
Systèmes d'assistance à la conduite et au stationnement			
Pack Assistance Route Fonctionalités : - Active lane assist - Adaptive cruise control stop & go avec Assistant de conduite en embouteillage - Lecture des panneaux de signalisation - Assistant de conduite efficiente - Audi pre sense front avec Assistant d'évitement collision et Assistant changement direction Contient : - [QR9] / [QK1] Système de lecture des panneaux de signalisation par caméra - [6I1] Active lane assist - [8T8] Adaptive cruise control	PCN	O	2 290 €
Audi active lane assist Fonctionnalités : - Aide le conducteur à maintenir confortablement sa trajectoire (de 60 km/h à 250 km/h max.) - Possibilité d'assistance en permanence ou seulement avant de dépasser une ligne de délimitation - Avertissement du conducteur par vibrations du volant (réglables) - Comprend l'assistant de feux de route et la reconnaissance par caméra des panneaux de circulation Contient : - [QR9] Système de lecture des panneaux de signalisation par caméra - [6I1] Audi active lane assit	PCB	O	790 €
Direction intégrale (essieu arrière directionnel) Fonctionnalités : - A faible vitesse (< 50 km/h), plus grande agilité et une meilleure prise en main du véhicule. Le diamètre de braquage et la largeur de la trajectoire se voient réduits par un angle de braquage en sens inverse, de l'essieu arrière vers l'essieu avant (plus grand axe de rotation entre 8 et 10 km/h). Gain de 1 mètre de rayon de braquage. - A vitesse plus élevée (> 50 km/h), le fait que la direction soit orientée dans le même sens améliore la réactivité tout en contribuant à accroitre la dynamique de conduite et la stabilité du véhicule.Fonctionne à partir de 8 km/h.	0N5	O	1 390 €
Pack châssis Sport avancé Comprend : - Stabilisation anti-roulis active [1P7] - transmission quattro avec différentiel Sport [GH2] - Direction intégrale (4 roues directionnelles) [0N5]	PHZ	O	7 250 €
Système de lecture des panneaux de signalisation par caméra	QR9	O	375 €
Sécurité / confort			
Airbags latéraux à l'arrière	4X4	O	450 €
Boîte de rangement pour coffre - Accessoires d'Origine Audi®	8U0061109	O	39 €(1)
Commande d'ouverture de porte de garage (HomeLink)	VC2	O	300 €
Chauffage/ventilation stationnaire	PK6	O	1 810 €
Couverture de protection pour chien (s'installe sur la banquette arrière) - Accessoires d'Origine Audi®	8X0061680	O	135 €(1)
Climatisation automatique confort 4 zones	PK2	O	960 €
Fermeture assistée des portières	GZ2	O	790 €
Ioniseur d'air à l'avant et à l'arrière contribue à augmenter le bien-être et l'attention du conducteur. Grâce à l'ionisation, la concentration de particules et germes nocifs présents dans l'air est réduite, ce qui permet d'améliorer la qualité de l'air dans l'habitacle	2V4	O	230 €
Porte-skis et snowboards (4 paires de skis ou 2 snowboards) - Accessoires d'Origine Audi®	4F9071129D	O	99 €(1)
Porte-skis et snowboards (6 paires de skis ou 4 snowboards) - Accessoires d'Origine Audi®	4F9071129E	O	119 €(1)

O : Option. (1) Prix TTC client conseillé, hors pose. Sous réserve de changement de références ou de péremptions. Rapprochez-vous de votre magasin.

	Code	SQ7	Prix TTC
Volant / sièges / applications			
Applications Aluminium : Aluminium brossé sono / Laque anodisée anthracite. Incompatible avec intérieur [XG]	5TE	O	450 €
Applications Aluminium : Aluminium brossé sono / Carbone Atlas	5MK	O	950 €
Applications Bois / Aluminium : Aluminium brossé sono / Bois de noyer brun terre	5TB	O	650 €
Applications Bois / Aluminium : Aluminium brossé sono / Chêne gris	5TT	O	660 €
Applications Bois / Aluminium : Aluminium brossé sono / Noyer Beaufort	5TV	O	1 020 €
Applications Bois : Aluminium brossé sono / Aluminium et Beaufort noir	5MN	O	2 390 €
Applications Bois : Noir brillant / Aluminium et Beaufort noir	7TC	O	2 390 €
Applications Design Selection : Aluminium brossé sono / Platane brun foncé naturel	PEX	Inclus Pack Design Selection	
Applications Design Selection : Aluminium brossé sono / Carbone reflets cuivrés	PET	Inclus Pack Design Selection	
Ciel de pavillon en Alcantara Inclut le double pare-soleil [5XL] (pour conducteur et passager avant)	PL6	O	1 800 €
Ciel de pavillon en Alcantara noir Inclut le double pare-soleil [5XL] (pour conducteur et passager avant)	PL2	O	1 800 €
Volant Sport en cuir style 3 branches chauffant avec multifonction plus et palettes de changement de vitesses	1XP	O	420 €
Volant Sport contour en cuir style 3 branches aplati en bas avec multifonction plus et palettes de changement de vitesses Interdit [PS8]. Incompatible avec intérieurs [UU] et [UW]	2PF	O	140 €
Sellerie en cuir Valcona avec estampillage S sur le dossier des sièges avant	N1V	O	1 400 €
Sellerie en cuir Valcona	N5D	O	1 400 €
Sellerie en cuir Valcona avec surpiqûres diamant. Oblige sièges avant Sport plus [PS2]	N5H	O	1 350 €
Sellerie en cuir Valcona avec couture contrastée avec estampage S sur les dossiers de sièges avant et surpiqûre en diamant. Oblige sièges avant Sport plus [PS2]	N0Q	O	1 400 €
Pack Cuir pour partie inférieure : Les éléments suivants sont en cuir Nappa fin assortie à la couleur de série : - Accoudoirs de portières - Poignées de portières - Partie inférieure des contre-portes - Revêtement de la console centrale à l'avant - Partie inférieure du tableau de bord	7HC	O	1 900 €
Pack Cuir pour partie supérieure : Les éléments suivants sont en cuir Nappa fin dans la teinte de série : - Partie supérieure du tableau de bord en cuir - Rebord de portière - Rideaux pare-soleil manuels Oblige [3Y3]	7HF	O	4 700 €

O : Option. (1) En combinaison avec l'affichage tête haute, le panneau d'affichage n'est pas recouvert de cuir.

Volant / siéges /applications (suite)

	Code	SQ7	Prix TTC
Pack Cuir pour partie supérieure et inférieure : Les éléments suivants sont en cuir Nappa fin dans la teinte de série : - Poignées de portières - Accoudoirs de portières - Partie inférieure des contre-portes - Rebords de portière - Rideaux pare-soleil à l'arrière et sur les vitres latérales arrière - Partie supérieure et inférieure du tableau de bord - Revêtement de la console centrale à l'avant Oblige [3Y3]	7HG	O	6 500 €
Pack Cuir intégral : Les éléments suivants sont en cuir Nappa fin assortis à la couleur de série : - Poignées de portières - Accoudoirs de portières - Partie inférieure des contre-portes - Rebord de portière - Rideaux pare-soleil à l'arrière et sur les vitres latérales arrière - Revêtement de la console centrale à l'avant - Partie supérieure du tableau de bord - Partie inférieure du tableau de bord - Ciel de pavillon en Alcantara - Doubles pare-soleil en Alcantara Oblige [3Y3]. Oblige [PL2] ou [PL6]	7HE	O	7 390 €
Pack Audi design selection brun murillo (voir détails en page Audi Design Selection)	PEX	O	11 600 €
Pack Audi design selection Sport SQ7 (brun Kodiak) (voir détails en page Audi Design Selection)	PET	O	11 600 €
Siège sport plus à l'avant. Oblige sellerie [N0Q] ou [N5H]. Incompatible avec sièges ventilés [4D3] / [4D8]	PS2	O	1 050 €
Sièges à contours individuels. Uniquement disponible avec le cuir Valcona [N5D]. NB : A noter que les sièges à contours individuels ne sont pas embossé S dans la partie centrale intérieure du dossier du siège. Oblige [4D3] ou [4D8]	PS8	O	2 200 €
Sièges avant et arrière chauffants. Oblige [PK2]	4A4	O	485 €
Sièges avant ventilés. Oblige sellerie en cuir [N5H], [N1V] ou [N5D] + siège avant à contours individuels [PS8]. Incompatible avec sièges avant sport [Q1D] de série. Oblige climatisation 4 zones [PK2]	4D3	O	1 350 €
Sièges avant ventilés avec fonction massage. Oblige sièges à contour individuel [PS8] + sellerie en cuir Valcona [N5D]. Oblige climatisation 4 zones [PK2]	4D8	O	1 900 €
Siège bébé Audi pour enfant jusqu'à 13 kg gris titane/noir - Nécessite les ancrages et la base ISOFIX disponible sous la référence 4L0019900C EUR - Accessoires d'Origine Audi®	4L0019901A	O	289 €(1)
Siège enfant Audi avec Isofix pour enfant de 9 à 18 kg gris titane/noir - Uniquement pour véhicules avec dispositif Isofix ou base ISOFIX 4L0019900C EUR - Accessoires d'Origine Audi® - Nécessite les ancrages et la base ISOFIX réf. 4L0019900C EUR	4L0019903A EUR	O	359 €(1)
Siège enfant Audi youngster plus, pour enfant de 15 à 36 kg gris titane/noir - Accessoires d'Origine Audi®	4L0019905C	O	399 €(1)

O : Option. (1) Prix TTC client conseillé, hors pose. Sous réserve de changement de références ou de péremptions. Rapprochez-vous de votre magasin.

Volant / siéges /applications (suite)	Code	SQ7	Prix TTC
Base ISOFIX pour un meilleur maintien du siège bébé Audi, permet un montage et un démontage facile - adaptable sur le siège passager et la banquette arrière - Accessoires d'Origine Audi®	4L0019900C EUR	O	259 €(1)
Version 7 places (avec 3ème rangée de sièges). - Les 2 sièges de la 3ème rangée se lévent et se rabattent électriquement - La 2ème rangée de siège se coulisse et est rabattable en 35/30/35 Oblige Kit de réparation de pneu [1G8]	PE1	O	1 215 €
Pare-brise / vitres / rétroviseurs / éclairage intérieur			
Boîtiers de rétroviseurs extérieurs en noir brillant	6FJ	O	150 €
Boîtiers de rétroviseurs extérieurs couleur carrosserie	6FA	O	Gratuit
Boîtiers de rétroviseurs en carbone	6FQ	O	700 €
Vitrage acoustique (meilleure isolation phonique et protection anti-effraction) : - pare-brise et vitres latérales en verre isolant acoustique - lunette arrière en verre de série - pare-brise avec fenêtre pour les badges "télépéage" (uniquement) - revêtement réfléchissant réduisant l'échauffement de l'habitacle Incompatible avec vitres arrières surteintées [4KF]	PDG	O	1 450 €
Vitrage isolant/acoustique et vitres surteintées (vitrage Privacy) : - pare-brise et vitres de portières avant en verre isolant acoustique - lunette arrière, vitres de portières arrière et vitres latérales arrière surteintées - pare-brise avec fenêtre pour les badges "télépéage" (uniquement)	PDJ	O	1 200 €
Pare-brise chauffant en double vitrage isolant. Remarque : Ne permet pas l'utilisation les badges "télépéage" et remplace le pare-brise de [PDG] et [PDJ]	4GR	O	890 €
Vitres arrières surteintées (vitrage privacy)	4KF	O	550 €
Rideaux pare-soleil pour lunette et glaces latérales arrière	3Y3	O	350 €
Double pare-soleil (pour conducteur et passager avant)	5XL	O	110 €
Phares / visibilité			
Projecteurs avant Audi Matrix LED. Éclairage à technologie LED avec adaptation dynamique pilotée par caméra offrant une visibilité optimale sans déranger les autres usagers de la route. Comprend les fonctions : - feux de bifurcation statiques - éclairage tout-temps - éclairage de carrefours - mode voyage avec commutation par GPS entre conduite à droite et conduite à gauche - répartition de l'éclairage sur autoroute - feux de virage dynamiques (basés sur données de navigation) Inclut les lave-phares	PXC	O	1 135 €
Assistant de vision nocturne : Pendant la nuit, assiste le conducteur par l'affichage de son environnement extérieur grâce à une caméra thermique	9R1	O	2 550 €
Affichage tête haute : projette sur le pare-brise, directement dans le champ de vision du conducteur, les informations pertinentes des systèmes d'assistance, de navigation ou les signaux d'avertissement. L'affichage tête haute réglable en hauteur permet un affichage contrasté en couleur dans le champ de vision du conducteur	KS1	O	1 690 €

O : Option. (1) Prix TTC client conseillé, hors pose. Sous réserve de changement de références ou de péremptions. Rapprochez-vous de votre magasin.

		Code	SQ7	Prix TTC
Infotainment / multimédia / navigation				
Audi Entertainment mobile / Rear Seat Entertainment : L'Audi Entertainment mobile de 3ème génération promet le meilleur du divertissement avec une qualité d'image optimale grâce à son écran tactile 10 pouces, le tout dans le design progressiste d'Audi. Il fait la part belle aux vidéos, aux photos, aux jeux et à la musique et bénéficie de logiciels intuitifs, d'une multitude de possibilités de raccordement (SD, USB 2.0, HDMI-IN, etc.) et d'un large éventail de fonctionnalités. La connexion avec un hotspot WiFi permet d'accéder à Internet (par ex. via Audi wireless internet access²). L'appareil peut être placé dans le véhicule, sur le dossier des sièges avant, ou être employé en dehors du véhicule. **Le véhicule est équipé de série de la préparation cablâge "Rear Seat Entertainment" pour cet Accessoire d'Origine Audi® "Audi Entertainment Mobile"** Interdit siège Sport Plus [PS2]		4M0051700 (1 écran)	O	785 €(1)
		4M0051700B (2 écrans)	O	1 400 €(1)
Changeur 6 CD/DVD avec Audi Smartphone Interface : - lecture de 6 DVD vidéo ou CD audio - logement dans le coffre avec rotection antivibrations		7D3	O	790 €
Bang & Olufsen Advanced Sound System avec son en 3D : - 23 haut-parleurs incluant des haut-parleurs au son 3D, un haut-parleur central et un subwoofer - amplificateur à 23 canaux doté d'un étage de sortie ICE Power intégré - puissance totale de 1920 watts - grilles de haut-parleur en aluminium - 2 lentilles acoustiques à déploiement automatique situées sur le tableau de bord - compensation dynamique du bruit de roulement et volume sonore asservi à la vitesse - sonorité surround 3D technologie Symphoria		8RF	O	5 890 €
Réception radio numérique : - réception de stations radio numériques DAB/DAB+/DMB audio - affichage d'informations associées aux programmes		QV3	O	490 €
Câble de chargement Apple pour berceau téléphone - Accessoires d'origine Audi®		8V0051435B	O	45 €(1)
Câble USB charge console téléphone portable - Accessoires d'origine Audi®		8V0051435E	O	45 €(1)
Activation des services Audi Connect pour une durée d'un an - Accessoires d'Origine Audi® Voir détails en page Audi Connect		4M0054816A 16D	O	169 €(1)
Activation des services Audi Connect pour une durée de 2 ans - Accessoires d'Origine Audi® Voir détails en page Audi Connect		4M0054816A 2DA	O	289 €(1)
Coque de recharge pour Iphone 6 - nécessite la phone box - Accessoires d'origine Audi®		8W0-051-435	O	45 €(1)
Coque de recharge pour Iphone 7 - nécessite la phone box - Accessoires d'origine Audi®		8W0-051-435B	O	45 €(1)

O : Option. (1) Prix TTC client conseillé, hors pose. Sous réserve de changement de références ou de péremptions. Rapprochez-vous de votre magasin.

	Code	SQ7	Prix TTC
Jantes / pneumatiques			
Jantes Audi Sport en aluminium coulé style étoile 10 branches, contrasté gris poli, 9 J x 20" Pneus : 285/45 R 20 112 Y xl	CS5	O	1 290 €
Jantes en aluminium coulé Audi Sport style 5 branches offroad, finition titane mat, polies, 9 J x 20" Pneus : 285/45 R 20	CS6	O	1 650 €
Jantes Audi Sport en magnésium style turbine 5 branches, 9 J x 20 Pneus : 285/45 R 20	CY1	O	1 760 €
Jantes en aluminium coulé Audi Sport style 5 branches doubles avec inscription RS 9,5 J x 21" Pneus : 285/40 R 21	41K	O	2 250€
Jantes en aluminium coulé Audi Sport style 5 branches doubles, finition titane mat, polies brillant avec inscription RS 9,5 J x 21" Pneus : 285/40 R 21	F62	O	2 600 €
Jantes en aluminium coulé style 10 branches en Y, finition noir brillant, polies, 9 J x 20" Pneus : 285/45 R 20	CJ4	O	N/D
Jantes Audi Sport en aluminium coulé 5 branches style lames, 9,5 J x 21", avec pneus 285/40 R21. Incompatible avec les freins en céramique [PC5]	F61	O	2 250 €
Jantes Audi Sport en aluminium coulé 5 branches style lames, finition aluminium et noir, 9,5 J x 21", avec pneus 285/40 R21. Incompatible avec les freins en céramique [PC5]	F60	O	2 600 €
Jantes en aluminium coulé style 5 branches éclair, 9,5 J x 21" Pneus : 285/40 R21	F49	O	1 700 €
Jantes en aluminium forgé style turbine 5 bras, contrasté gris poli, 9,5 J x 21" Pneus : 285/40 R 21	F48	O	1 280 €
Jantes en aluminium coulé style étoile 5 branches en V en titane mate, 10 J x 22" Pneus : 285/35 R 22	C7P	O	3 400 €
Etriers de frein peints en rouge. Incompatible avec [PC5]	PC2	O	485 €
Freins céramique 19" renforcés de fibres de carbone (plus endurants et plus résistants à la déformation et aux températures extrêmes) à l'avant et à l'arrière. L'avantage décisif des disques de frein en céramique réside dans leur très faible poids	PC5	O	9 840 €
Contrôle de pression des pneus : - Contrôle durant la marche de la pression des pneus. Un signal visuel et sonore indique toute baisse de pression sur une ou plusieurs roues - Affichage sur le système d'information du conducteur et le MMI des pressions et températures de chaque pneu pendant le trajet	7K3	O	390 €
Kit de réparation de pneus (supprime la roue de secours temporaire de série).	1G8	O	Gratuit
Pack de 4 roues complètes hiver aluminium design 10 branches en supplément de la monte d'origine. Avec housses – Accessoires d'Origine Audi®	HRC	O	4 000 €(1)
Coffre / attelage			
Coffre de toit pour bagages 300 L - Accessoires d'Origine Audi®	8V0071200	O	449 €(1)
Coffre de toit pour skis et bagages 360 L - Accessoires d'Origine Audi®	8X0071200	O	499 €(1)
Coffre de toit pour skis et bagages 405 L - Accessoires d'Origine Audi®	8K0071200	O	699 €(1)
Insert de coffre (uniquement pour véhicules 5 places) – Accessoires d'Origine Audi®	4M0061180	O	99 €(1)
Barre de toit - Accessoires d'Origine Audi®	4M0071151	O	259 €(1)
Système de rails avec kit de fixation pour coffre	3GN	O	350 €
Tapis de coffre réversible	6SJ	O	130 €

O : Option. (1) Prix TTC client conseillé, hors pose. Sous réserve de changement de références ou de péremptions. Rapprochez-vous de votre magasin.

Coffre / attelage (suite)	Code	SQ7	Prix TTC
Crochet d'attelage et dispositif de stabilisation de l'attelage : - crochet d'attelage avec rotule à rotation électrique - rotule et barre d'attelage en acier forgé - touches de commande situées dans le coffre - prise de remorque intégrée et pivotante, permet le fonctionnement continu des appareils électriques installés dans la remorque ou la caravane - stabilisation d'attelage par le contrôle électronique de stabilisation (ESC) - assistant de manoeuvre pour la remorque	1D9	O	1 650 €
Porte-vélo pour crochet d'attelage, adaptable sur tous les véhicules de la gamme - Accessoires d'Origine Audi®	4G1071105	O	589 €(1)
Porte-vélo (1 vélo) pour barres de toit - Accessoires d'Origine Audi®	8T0071128C	O	129 €(1)
Extérieur			
Jeu de 2 pare-soleil - Accessoires d'origine Audi®	4M0064160A	O	159 €(1)
Pack esthétique noir Audi exclusive Contour et lamelles de calandre noir laqués ; grilles de radiateur et support pour plaque d'immatriculation avant noir ; entourage des vitres et baguettes de portières avec estampillage quattro en noir laqué. Oblige rampes de pavillon noires [3S2]	4ZD	O	830 €
Rampes de pavillon noires	3S2	O	Gratuit
Suppression de l'inscription motorisation et modèle	2Z0	O	Gratuit
Toit panoramique en verre : Commande électrique pour relever et ouvrir la partie avant en verre ; avec zone en verre teinte et pare-soleil réglable électriquement ainsi que verrouillage /ouverture confort par le biais de la clé du véhicule ; assure une excellente luminosité ; améliore la climatisation de l'habitacle grâce à un système d'aération efficace.	3FU	O	2 150 €
Audi exclusive			
Application Audi exclusive : - Partie supérieure : Noir brillant ou Aluminium brossé sono - Partie inférieure : Myrte veinée brun muscade Oblige [YTB] ou [YTC]	YTH / S3G	O	1 400 €
Application Audi exclusive : - Partie supérieure : Noir brillant ou Aluminium brossé sono - Partie inférieure : Frêne veiné nougat Oblige [YTB] ou [YTC]	YTI / S3G	O	1 400 €
Application Audi exclusive : - Partie supérieure : Noir brillant ou Aluminium brossé sono - Partie inférieure : Bois de Vavona bronze Oblige [YTB] ou [YTC]	YTJ / S3G	O	1 400 €
Application Audi exclusive : - Partie supérieure : Noir brillant ou Aluminium brossé sono - Partie inférieure : Tamo brun foncé naturel Oblige [YTB] ou [YTC]	YTK / S3G	O	1 400 €
Application Audi exclusive : - Partie supérieure : Noir brillant ou Aluminium brossé sono - Partie inférieure : Chêne sépia Oblige [YTB] ou [YTC]	YTL / S3G	O	1 400 €
Application Audi exclusive : - Partie supérieure : Noir brillant ou Aluminium brossé sono - Partie inférieure : Bois de modrone doré Oblige [YTB] ou [YTC]	YTM / S3G	O	1 400 €

O : option. (1) Prix TTC client conseillé, hors pose. Sous réserve de changement de références ou de péremptions. Rapprochez-vous de votre magasin.

Audi exclusive (suite)

		Code	SQ7	Prix TTC
Application Audi exclusive : - Partie supérieure : Noir brillant ou Aluminium brossé sono - Partie inférieure : Piano noir laqué Oblige [YTB] ou [YTC]		YTN / S3G	O	1 400 €
Applications Audi exclusive supérieures Aluminium brossé sono Oblige [YTH], [YTI], [YTJ]], [YTK], [YTL], [YTM] ou [YTN]		YTB / S3G	O	1 400 €
Applications Audi exclusive supérieures laquées noir brillant Oblige [YTH], [YTI], [YTJ]], [YTK], [YTL], [YTM] ou [YTN]		YTC / S3G	O	1 400 €
Sellerie cuir (Pack 1) en cuir Valcona Audi exclusive : Sièges et accoudoir central en cuir Valcona, panneaux de contreportes en Alcantara. Couleurs du cuir et des surpiqûres au choix parmi l'offre de couleurs Audi exclusive. Précision : Les pièces en plastique supérieures des sièges sont de couleur standard NB : A noter que les sièges à contours individuels ne sont pas embossé S dans la partie centrale intérieure du dossier du siège	Version 5 places	YZ1 / S3G	O	4 700 €
	Version 7 places		O	5 700 €
Sellerie cuir étendu Audi exclusive sur partie supérieure (Pack 2) : - Partie supérieure du tableau de bord en cuir Nappa fin - Revêtement du tableau de bord en cuir Nappa fin - Rebords de portières en cuir Nappa fin. Les parties couvertes de cuir sont disponibles dans les coloris de cuir Audi exclusive suivants : brun sellier, châtaigne, rouge carmin, rouge classique, gris jet, bleu fumée, bleu nuit et vert Islande. NB : Rideau pare-soleil dans le coloris de série. Couleur des surpiqûres sur la partie supérieure du tableau de bord orientée vers l'habitacle au choix parmi l'offre de couleurs Audi exclusive. Oblige Pack cuir [7HE], [7HF] ou [7HG] Incompatible avec sièges sport plus [PS2]		YSJ / S3G	O	2 400 €
Sellerie cuir étendu Audi exclusive partie inférieure (Pack 3) : - Partie inférieure du tableau de bord en cuir Nappa fin - Partie inférieure des contre-portes en cuir Nappa fin - Accoudoirs de portières et poignées intérieures de portières en cuir Nappa fin - Revêtement de la console centrale à l'avant en cuir Nappa fin Couleurs du cuir et des surpiqûres au choix parmi l'offre de couleurs Audi exclusive. Oblige Oblige pack cuir [7HC], [7HE] ou [7HG] Incompatible avec intérieurs [UW] et [UY]		YSI / S3G	O	3 000 €
Sellerie cuir étendu partie supérieure et inférieure (Pack 4) : Comprend tous les équipements des Packs Cuir 2 et 3. Oblige [7HG] ou [7HE]. Oblige [3Y3]		YVK / S3G	O	5 300 €
Sellerie cuir (Pack 4) en cuir Valcona Audi exclusive. Couleurs du cuir et des surpiqûres au choix parmi l'offre de couleurs Audi exclusive. Partie supérieure du tableau de bord, revêtement du tableau de bord et rebords de portières selon l'offre de couleurs du Pack 2 [YSJ]. NB : A noter que les sièges à contours individuels ne sont pas embossé S dans la partie centrale intérieure du dossier du siège Oblige : - Sellerie cuir Valcona [N5D], [N5H] ou [N0Q]. - Pack cuir intégral [7HE]	Version 5 places	YZ4 / S3G	O	13 600 €
	Version 7 places		O	14 600 €

O : option.

Audi exclusive (suite)

		Code	SQ7	Prix TTC
Pack design Audi exclusive Noir/Rouge Carmin (voir détails sur la page dédiée) Oblige intérieur XG Oblige les options suivantes avec supplément de prix : - [PS2] Sièges sport plus - [N0Q] Sellerie cuir Valcona avec surpiqûre en losange et enbossage "S" sur le dossier	Version 5 places	YVJ / S3G	O	5 400 €
	Version 7 places		O	6 250 €
Pack design Audi exclusive Cognac/Noir (voir détails sur la page dédiée). Oblige intérieur FZ Oblige les options suivantes avec supplément de prix : - [PS8] Sièges à contours individuels - [N5D] Sellerie cuir Valcona	Version 5 places	YVI / S3G	O	5 400 €
	Version 7 places		O	6 250 €
Éléments de commande Audi exclusive en cuir / Alcantara : Volant en cuir Audi Exclusive avec zone de préhension en Alcantara noir. Pommeau de levier de vitesse en Alcantara noir, soufflet de vitesse en cuir Audi exclusive. La couleur du cuir et des surpiqûres est personnalisable selon un catalogue de 15 coloris Audi exclusive		YVL / S3G	O	1 150 €
Ceinture de sécurité Audi exclusive. La couleur des ceintures de sécurité des 2 premières rangées de sièges est personnalisable selon un catalogue de 15 coloris Audi exclusive. Pour les versions 7 places, la couleur des ceintures de la 3e rangée de siège sera assortie au code intérieur choisi.		YTO / S3G	O	1 800 €
Moquette et tapis de sol avant et arrière Audi Exclusive. La couleur de la moquette, des tapis de sol et des surpiqûres est personnalisable		YSQ / S3G	O	2 350 €
Tapis de sol Audi exclusive. La couleur des tapis de sol et des surpiqûres est personnalisable		YSR / S3G	O	500 €
Éléments de commande Audi exclusive en cuir : Volant, pommeau et soufflet de levier de vitesse en cuir Audi Exclusive. La couleur du cuir et des surpiqûres est personnalisable selon un catalogue de 15 coloris Audi exclusive		YRB / S3G	O	815 €

O : option.

SQ7

		V8 4.0 TDI Clean Diesel (435 ch)	
Moteur thermique		**5 places**	**7 places**
Puissance maxi en ch (kW) à tr/min		435 (320) / 3 750 – 5 000	
Nombre de cylindres / soupapes		8 / 32	
Cylindrée (cm³)		3 956	
Couple maxi en Nm à tr/min		900 / 1 000 – 3 250	
Transmission			
Transmission		quattro	
Boîte de vitesses		tiptronic 8	
Poids - Volumes			
Poids à vide (kg) / Total maxi autorisé en charge (kg)		2 270 / 3 030	2 330 / 3 200
Remorque freinée sur rampe 8 % / 12 % / non freinée (kg)		3 500 / 3 500 / 750	
Volume du coffre / Banquette arrière rabattue / 3ème rangée levée (l)		805 / 1 990	787 / 1 890 / 235
Volume du réservoir à carburant / Adblue (l)		85 / 24	
Performances - Consommation			
Vitesse maximale (km/h) sur circuit		250 (limité)	
Accélération de 0 à 100 km/h (s)		4,8	4,9
Carburant		Diesel, EN 590	
Consommation cycle urbain /routier/mixte (l/100 km)	Jantes 20"	8,4 / 6,5 / 7,2	8,4 / 6,5 / 7,2
	Jantes 21"/22"	8,6 / 6,9 / 7,5	8,7 / 6,9 / 7,6
Emissions massiques en cycle mixte CO_2 (g/km)	Jantes 20"	189	190
	Jantes 21"/22"	198	199
Norme antipollution		EU6	
Start/Stop / Récupération d'énergie		Oui / Oui	

Caractéristiques techniques SQ7 - 5 places

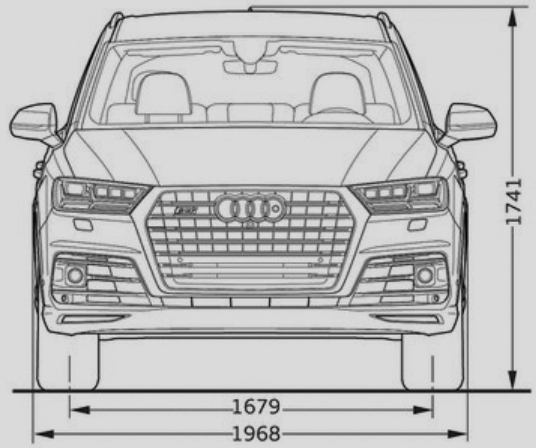

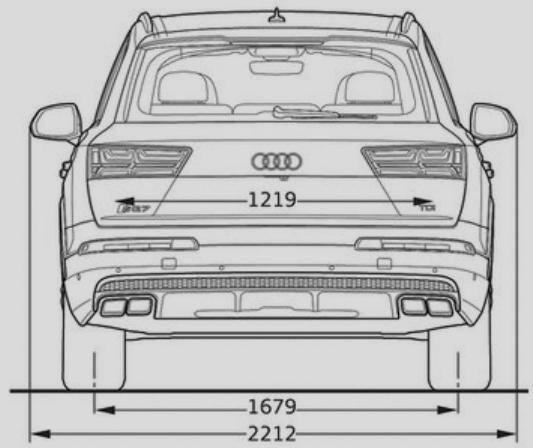

* Hauteur maximum incluant les rampes de pavillon.

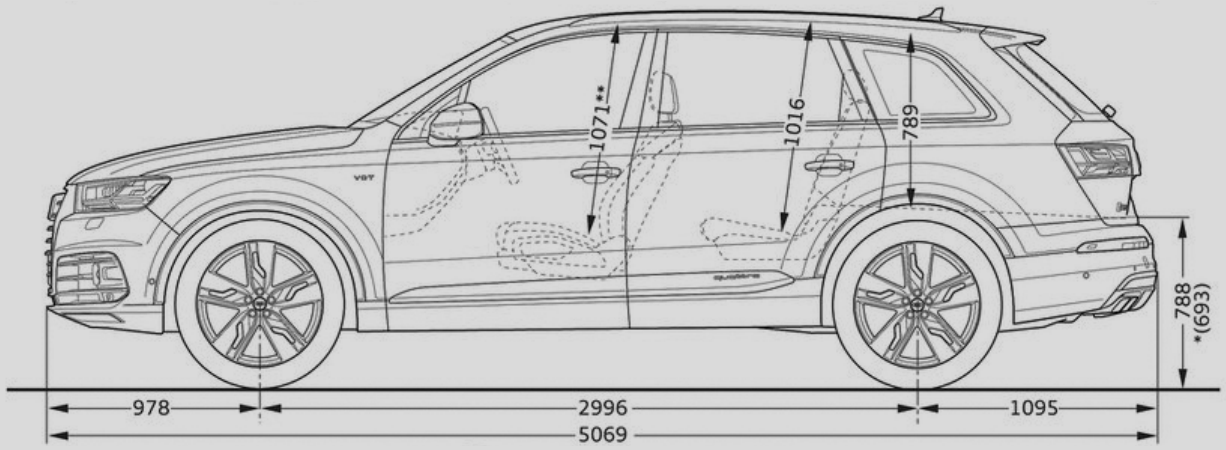

** Espace maximum au dessus de la tête.

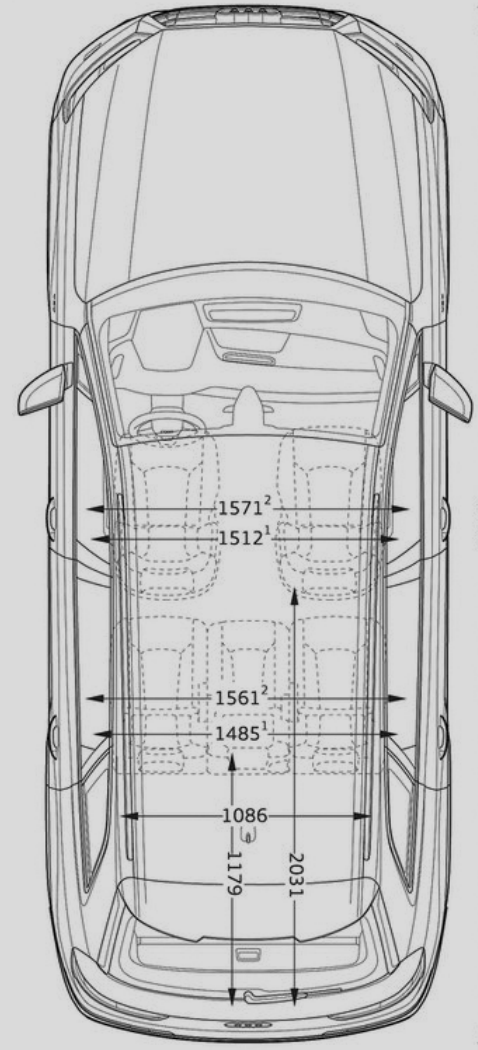

*** Largeur aux épaules. **** Largeur aux coudes.

Toutes les cotes sont indiquées en millimètres.

Caractéristiques techniques Q7 - 7 places

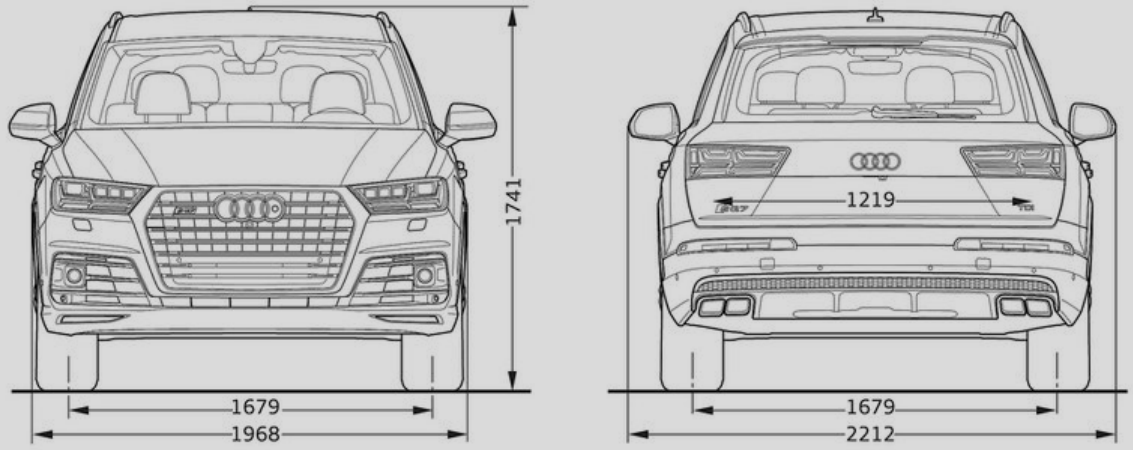

* Hauteur maximum incluant les rampes de pavillon.

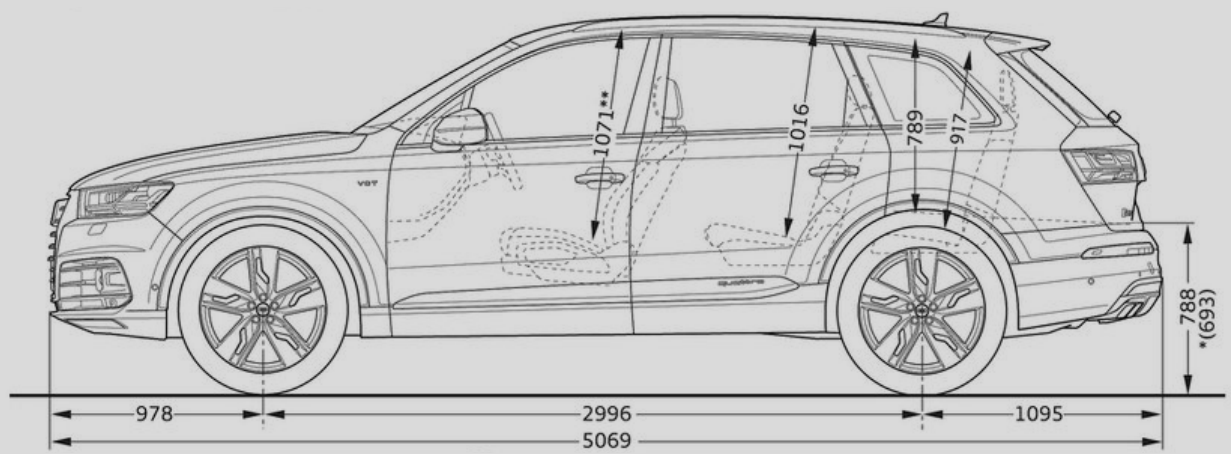

** Espace maximum au dessus de la tête.

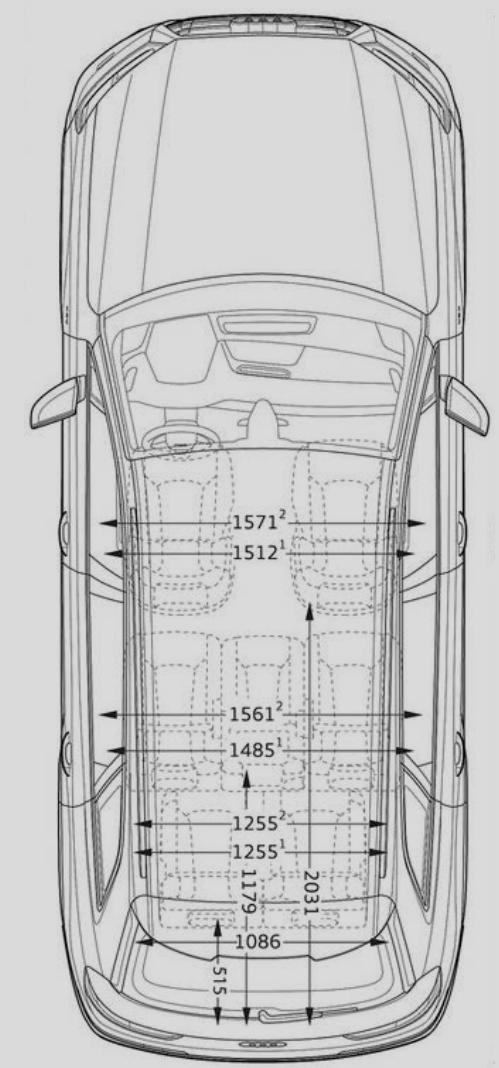

*** Largeur aux épaules. **** Largeur aux coudes.

Toutes les cotes sont indiquées en millimètres.

AUDI FRANCE
BP 62
02601 Villers-Cotterêts Cedex
Réalisation ALTAVIA-PARIS

Le modèle, les versions et les équipements présentés dans ce catalogue ainsi que certains services ne sont pas disponibles dans tous les pays. Les automobiles qui figurent sur les photos comportent des équipements en option avec le supplément de prix. Les informations concernant : **possibilités de livraison, aspect, performances, dimensions, poids, consommation et frais d'entretien des véhicules correspondent aux données en notre possession à la date de mise en ligne. Les informations contenues dans le présent document sont modifiables à tout moment et sans préavis. Pour plus d'information veuillez vous rapprocher de votre Distributeur Audi.**

Les matériaux et composants de ce véhicule ont été conçus pour minimiser leur impact sur l'environnement, dans le respect de la réglementation relative aux véhicules hors d'usage. Ont ainsi été privilégiés des composants et matériaux recyclés et/ou ré-employables et/ou valorisables, visant à faciliter le démontage et la dépollution des véhicules hors d'usage ainsi qu'à préserver l'environnement. Tout véhicule en fin de vie peut être cédé Gratuitement par son dernier propriétaire aux démolisseurs et broyeurs agréés par les services compétents. Pour plus de renseignements sur la cession des véhicules hors d'usage et/ou les dispositifs mis en place pour prévenir les atteintes environnementales, n'hésitez pas à contacter votre distributeur Audi, ou Audi France, 11, avenue de Boursonne - BP 62 - 02601 Villers-Cotterêts Cedex.

www.audi.fr

Audi recommande

Castrol